Austauschsatz Steuerung
RK > 5M

Als Ersatzteil für Motorrahmen mit RK-Steuerung
292 bis 295 und 392 bis 395
Bj. Mai 2005 bis März 2013

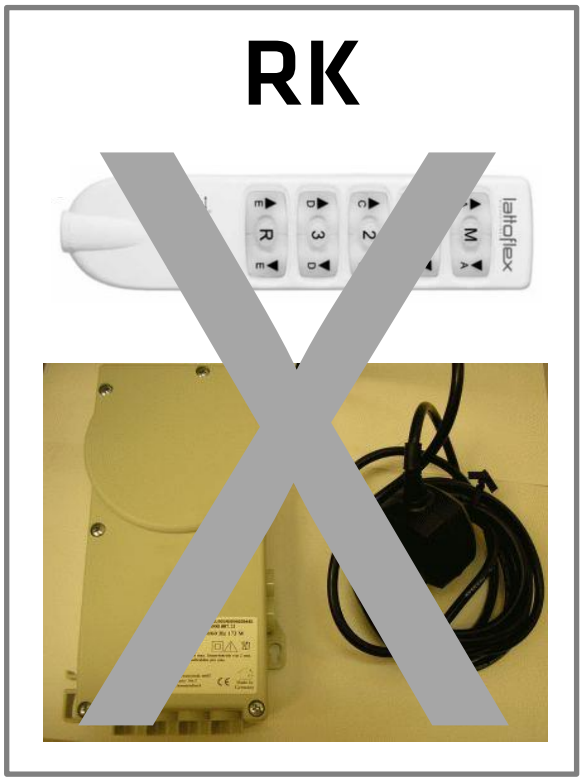

Montage- & Bedienungsanleitung

deutsch

Wichtiges Dokument! Bitte sorgfältig aufbewahren.

lattoflex®

Ersatzteil:

Die Lattoflex-Motorrahmen sind in den Baujahren Mai 2005 (ab KW17) bis März 2013 mit der sogenannten „RK“-Okin-Steuerung ausgestattet. Sollte es zu nicht reparierbaren Ausfällen und Defekten an den RK-Steuerungen kommen so muss dieser Austauschsatz verwendet werden.
Die Steuerungen vom Typ „RK“ sind nicht mehr lieferbar und können durch die Steuerung vom Typ „5M“ (Vibradorm) inkl. neuer Fernbedienung ersetzt werden, siehe Abbildungen auf dem Titelblatt.

Alle Motoren sind 1:1 mit der 5M-Steuerung kompatibel. Die neue Steuerung (5M) kann einfach verkabelt und unter das Bett auf den Boden gelegt werden.
Wir empfehlen aber auch die Antriebsstangenverbindung zu tauschen, damit die Steuerung wieder einen festen Platz bekommt. Alle Teile sind im Lieferumfang dieses Austauschsatzes enthalten.
Für die Montage werden 3er und 7er Inbusschlüssel benötigt.

Diese Anleitung gilt ergänzend zu der Bedienungsanleitung Ihres Motorrahmens. Im Speziellen wird hier ab Seite 3 der Umgang mit der neuen Fernbedienung beschrieben.

Montage der neuen Antriebstangenverbindung:

Zustand mit Steuerung **RK**:

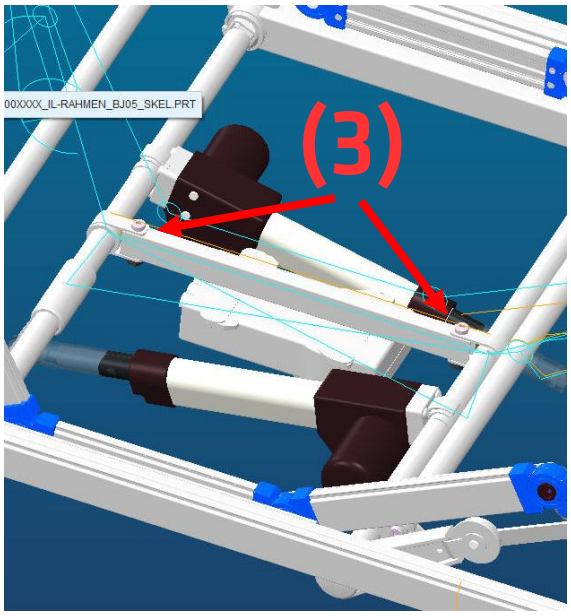

Zustand nach Umbau mit Steuerung **5M**:

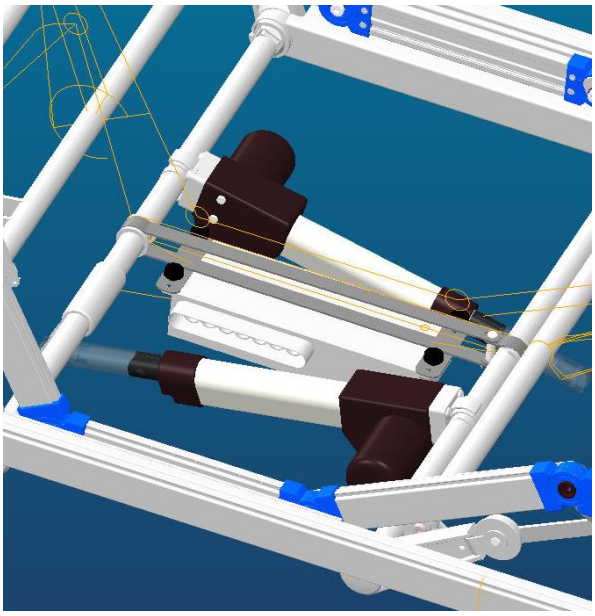

1. Zu ersetzende RK-Steuerung: Netzstecker vom Stromnetz trennen.
2. Alle Anschlusskabel aus der Steuerung ziehen.
3. Zugverbindung ausbauen: 2 Schrauben M10 herausdrehen (7er Inbusschlüssel), siehe **(3)**. Zugverbindung mit Steuerung herausnehmen. Laschen und Lager von den Antriebsstangen abziehen.
4. Neue Zugverbindung einbauen: Neue Zugverbindung über Antriebsstangen schieben und mit Bolzen verbinden. Es ist darauf zu achten, dass die lange Zugverbindung („Grillzange“) von unten und von oben über die kleine Lasche angesetzt und mit dem Bolzen verbunden wird. Siehe

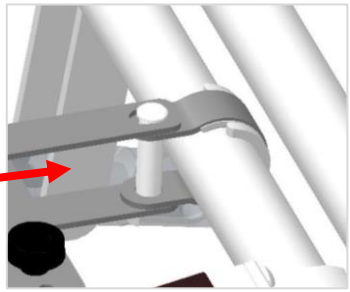

5. Bolzen mit Sprengring sichern.
6. 5M-Steuerung mit Schrauben (3er Inbus) und Rändelmuttern befestigen.
7. Motorkabel und Empfänger anschließen und Netzstecker in die Steckdose stecken. Belegung der Steuerung siehe rechts. System in Betrieb nehmen lt. folgender Anleitung.

Inbetriebnahme und Bedienung der Fernbedienung „5M“:

Infrarot-Fernbedienung einstellen

Einzelbett:
Die Fernbedienung kann mit der Werkseinstellung betrieben werden.
Doppelbett:
Stellen Sie die Sender und Empfänger des linken Bettes auf Kanal 1, die des rechten Bettes auf Kanal 2.
Die roten Schalter zum Einstellen finden Sie im Batteriefach der Fernbedienung und am Empfänger.

Batterie einlegen/ersetzen

9V E Block, nur Alkali-Mangan Batterien verwenden.

Infrarot-Empfänger/Notabsenkung

Die Empfängerlinse benötigt „Sichtkontakt“ zur Fernbedienung.
Platzieren Sie deshalb den Empfänger so, dass der Sensor nicht verdeckt wird.
Modelle mit Infrarot-Fernbedienung
und Modelle mit Kabelhandschalter:
Die Taste am Empfänger dient gleichzeitig zum Absenken bei Stromausfall.
Der Empfänger sollte im Bedarfsfall gut erreichbar sein.
Nur Modelle mit Kabelhandschalter: Am Empfänger muss generell Kanal 2 eingestellt sein.

In Betrieb nehmen

Beachten Sie die Sicherheitshinweise und die Hinweise für Haushalte mit Hausnetzfreischaltung (siehe dort).
Schliessen Sie den Rahmen an.
Der Rahmen ist mit einer Netzfreischaltung ausgestattet.
Vor der ersten Inbetriebnahme muss kurz die Notabsenkungstaste am Infrarot-Empfänger gedrückt werden. Die Freischaltung ist damit aktiviert.
Ist der Rahmen lange Zeit nicht angeschlossen, muss die Taste vor der Inbetriebnahme erneut kurz gedrückt werden.
Die Freischaltung ist batterieunabhängig. Der interne Energiespeicher der Schaltung lädt sich automatisch nach.
Die Kontroll-Anzeige am Netzstecker leuchtet nach jedem Verstellvogang.
Sie leuchtet auch beim automatischen Nachladen des Speichers der Freischaltung.

Die Belegung der Steuerungsbuchsen:

Buchse 1: Empfänger mit Notabsenkung (auch bei Kabelhandschalter notwendig)
Buchse 2: Kabelhandschalter, nur belegt wenn Kabelhandschalter geliefert wird.
Buchse 3: Rückenmotor
Buchse 4: Oberschenkelmotor
Buchse 5: Unterschenkelmotor
Buchse 6: Körperschräglagerungsmotor
Buchse 7: Kopfhochlagerungsmotor

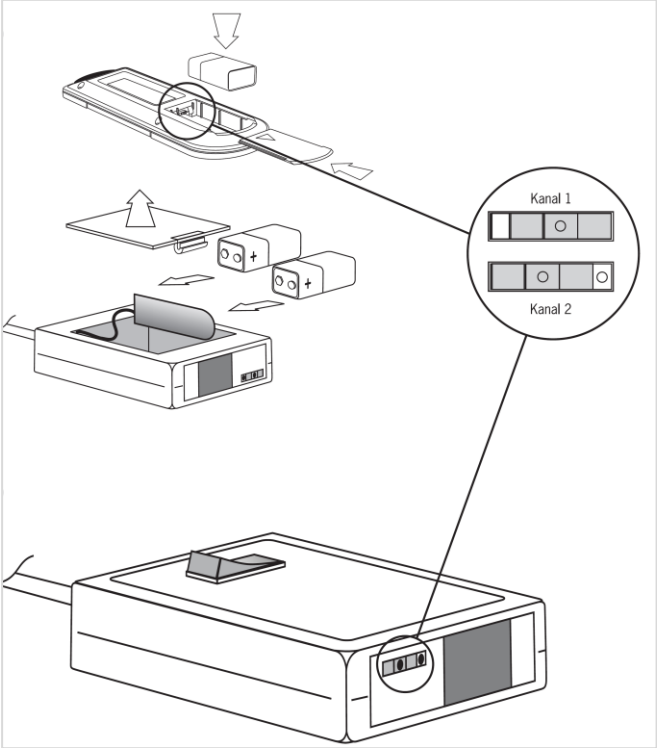

Funktion Fernbedienung/Handschalter

Die Funktionen der Tasten sind abhängig von der Version Ihres Lattoflex-Rahmens.
Wenn sie eine der Speichertasten programmiert haben, können Sie auch mit diesen Tasten den Rahmen verstellen.
Betätigen Sie niemals zwei Infrarotbedienungen gleichzeitig. Die korrekte Funktion der Rahmen wird dadurch gestört.

Programmieren der Speichertasten

Stellen Sie Ihre Wunschposition ein.
Taste **S** dreimal nacheinander drücken, dann sofort eine der Speichertasten.
Die korrekte Programmierung wird durch einen Piepton bestätigt.

Kindersicherung

Eine eingeschaltete Kindersicherung sperrt die Verstellfunktionen des Rahmens. Bei Betätigung einer der Verstelltasten hören Sie einen doppelten Piepton.
Einschalten: Funktionstaste **S** ca. 15 Sekunden so lange drücken bis ein doppelter Piepton die Sicherung bestätigt.
Kontrollieren: Betätigen Sie eine beliebige Verstelltaste. Der Rahmen darf sich nicht verstellen und muss mit dem doppelten Piepton antworten.
Ausschalten: Funktionstaste **S** ca. 15 Sekunden drücken. Zu Beginn erfolgt der doppelte Piepton, nach etwa 15 Sekunden ein einfacher Ton. Die Sicherung ist abgeschaltet.

Nur Haushalte mit Hausnetzfreischaltung

Empfohlene Ansprechschwelle: ca. 30 mA.
Beachten Sie die Gebrauchs- und Installationsanleitung des Herstellers Ihrer Hausnetzfreischaltung.
Verwenden Sie, wenn empfohlen, einen Grundlastwiderstand.
Einige Hausnetzfreischaltungen behindern die Inbetriebnahme von Geräten mit Elektromotor.
In diesen Fällen bieten die Hersteller der Freischaltungen spezielles Zubehör an.
Fragen Sie hierzu den Installateur Ihrer Hausnetzfreischaltung.

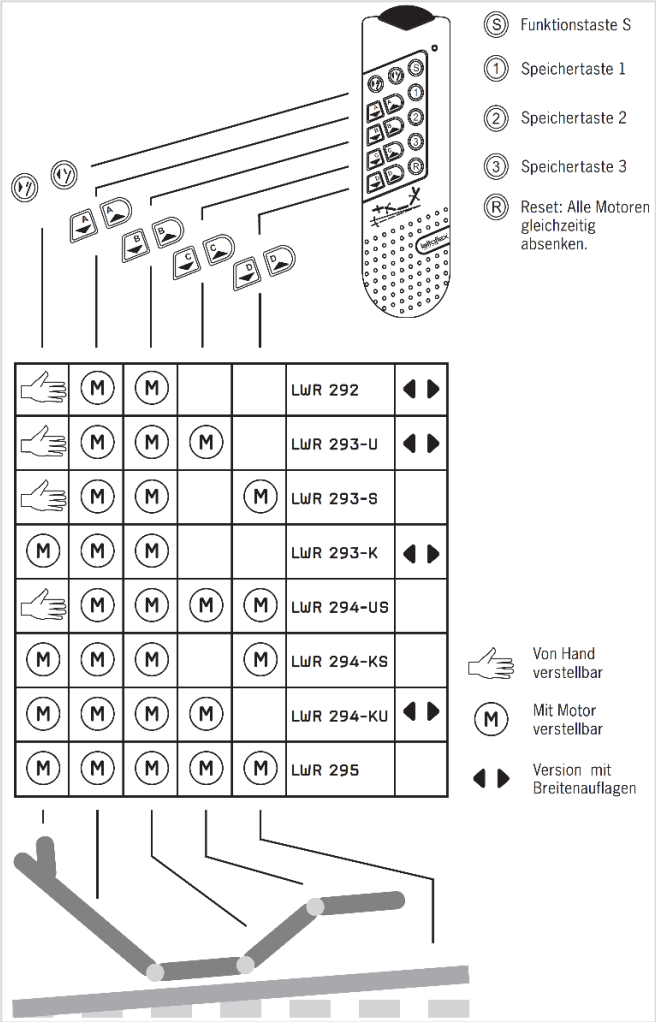

Notabsenkung

Die Notabsenkung ist im Infrarot-Empfänger integriert.
Bei Stromausfall oder defektem Handschalter kann der Rahmen in die Flachlage zurückgestellt werden.
Betätigen Sie dazu die Taste am Empfänger.

Greifen Sie dabei nicht in den Verstellmechanismus des Rahmens.

Die Notabsenkung wird über zwei Batterien (mitgeliefert) gespeist.
Wir empfehlen den Austausch nach jeder Notabsenkung, spätestens aber nach drei Jahren.
Batterietyp: 9V E Block, nur Alkali-Mangan Batterien verwenden.

Thomas GmbH + Co. Sitz- und Liegemöbel KG – Postfach 1464 – D-27424 Bremervörde
Tel. + 49 (0) 4761/979-0 – Fax +49 (0) 4761-979-161 – E-Mail: info@lattoflex.com

www.lattoflex.com

960511504 0000 Version: 1/16